КСХ-Хаджидимитров ЕООД София, кв.Враждебна, ул. 3-та, 4 тел.: 02/ 943 45 34 www.obkov.com /e-mail: office@obkov.com

Иновативни механизми за кухни **Libell design**

KSH Hadzhidimitrov

peka Switzerland

КОЛЕКЦИЯ “LIBELL”

Дизайнерската линия Libell излъчва елегантност и безпроблемно се вписва във всеки стил. С металните рафтове Libell предлагаме атрактивна алтернатива на телените рафтове/кошници.

Рафтове и механизми: ●
Силиконови подложки: ●
Магнитни разделители: ●

Рафтовете Libell са изработени от едно парче стоманен лист, което е перфектно згънато, така че да осигури максимално пространство. Заобленият дизайн и тънките страни ви позволяват да оползотворите всеки сантиметър от пространството, а отворените ъгли гарантират, че почистването на рафтовете ще бъде лесно. Също така, затвореното дъно на рафтовете не позволяват на съдържанието да се преобърне или изпадне.

KSH Hadzhidimitrov

peka Switzerland

КСХ-Хаджидимитров ЕООД София, кв.Враждебна, ул. 3-та, 4 тел.: 02/ 943 45 34 www.obkov.com /e-mail: office@obkov.com

SNELLO **Libell design**

Изтегляща кошница за долен ред

Изтегляща система за спестяване на място в кухнята

Бутилиера за долен ред шкафове Snello Libell с пълно изтегляне
- включва 2 рафта Libell
- комплект плъзгачи
- Плавно (горе и долу)

- товароносимост:
вид 150/200 - 15 кг
- товароносимост:
вид 300 - 20 кг

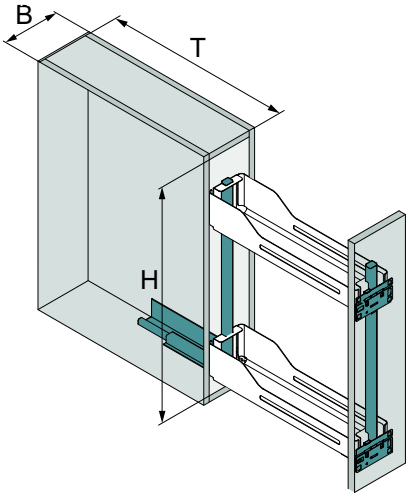

B= Модул	150/200/300 mm
T= Вътрешна дълбочина	475 mm
H= Вътрешна височина	520 mm
Ширина модул 150	110 mm
Ширина модул 200	160 mm
Ширина модул 300	260 mm

Бутилиера/кошница Snello, комплект с плъзгачи, без подложки, **антрацит**:
Модул 150 мм - **код:** *525-200.2441.43* - 204,00 лв с ДДС
Модул 200 мм - **код:** *525-200.2443.43* - 230,00 лв с ДДС
Модул 300 мм - **код:** *525-200.2444.43* - 335,00 лв с ДДС

Опции:

Силиконова подложка:
Модул 150 мм - **код:** *525-200.1331.18*
Цена - 6,00 лв с ДДС
Модул 200 мм - **код:** *525-100.1332.18*
Цена - 8,00 лв с ДДС
Модул 200 мм - **код:** *525-100.1333.18*
Цена - 11,00 лв с ДДС

Магн. разделител к-т 4 броя:
Код: *525-200.2543.43*
Цена - 42,50 лв с ДДС

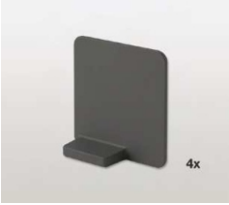

КСХ-Хаджидимитров ЕООД София, кв.Враждебна, ул. 3-та, 4 тел.: 02/ 943 45 34 www.obkov.com /e-mail: office@obkov.com

SNELLO **Libell design**

Изтегляща кошница за долен ред

Изтегляща система **с поставка за кърпи** за спестяване на място в кухнята

Бутилиера за долен ред шкафове с поставка за кърпи
Snello Libell с пълно изтегляне
- включва 1 рафт Libell
- поставка за кърпи с неплъзгащо покритие
- контейнер за дребни предмети
- комплект плъзгачи
- Плавно (горе и долу)

- товароносимост: 15 кг

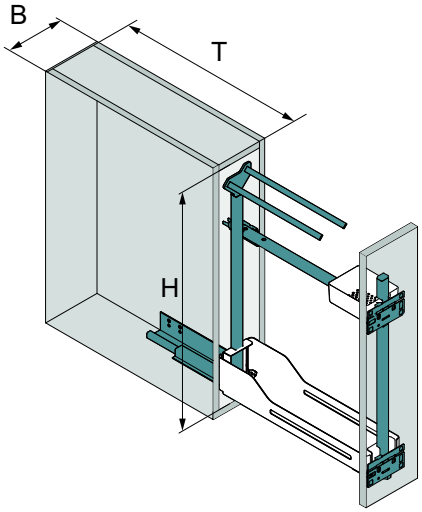

B= Модул	150 mm
T= Вътрешна дълбочина	475 mm
H= Вътрешна височина	660 mm
Ширина модул 150	110 mm

- Оптимално използва пространството в малки кухни
- Включва релса за кърпи и удобен пластмасов контейнер за кърпи и гъби
- Страхотно решение за тези малки пространства около мивката или готварската печка

Бутилиера/кошница Snello, комплект с плъзгачи, без подложки, **антрацит**:
Модул 150 мм - **код:** *525-200.2445.43* - 231,00 лв с ДДС

Опции:

Силиконова подложка:
Модул 150 мм - **код:** *525-200.1331.18*
Цена - 6,00 лв с ДДС

Магн. разделител к-т 4 броя:
Код: *525-200.2543.43*
Цена - 42,50 лв с ДДС

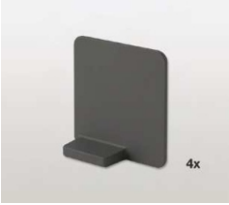

KSH Hadzhidimitrov

КСХ-Хаджидимитров ЕООД София, кв.Враждебна, ул. 3-та, 4 тел.: 02/ 943 45 34 www.obkov.com /e-mail: office@obkov.com

peka Switzerland

STANDARD **Libell design**

Изтеглящ килер/колона

Комфортния изтеглящ се килер/колона за практични кухни

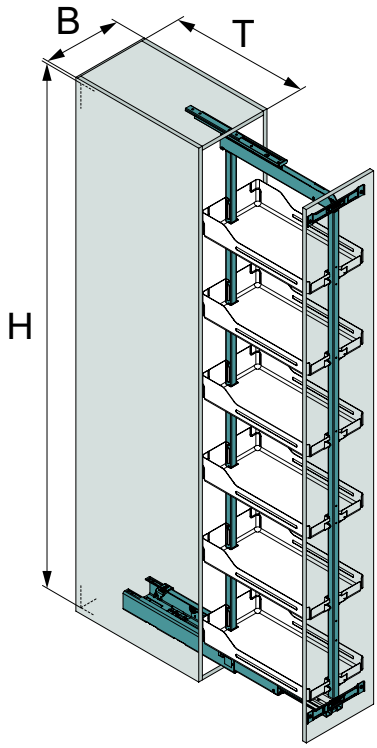

- Плъзгач частично изтегляне за модул 150 мм
- Плъзгач пълно изтегляне за всички други модули
- Рамка регулируема във височина
- Комплект от 5 рафта
- Челни планки с Клик Фикс връзки и 3D реглаж

Дизайн	Libell
Push to open /E-touch/	опция за шкаф от 300 мм нагоре
Вград. плавно прибиране	да
Вград, плавно отваряне	да
Модул (EB)	150/300/400/450 mm
Цвят	антрацит
Товароносимост	150 мм(до100), 200-450 мм (до120 kg)
Вътр. ширина min. (LB)	EB150-112mm / EB200-450-162 mm
Вътр. дълбочина min. (LT)	505 mm
Вътр. височина (LH)	1600-2000 mm 1805-2260 mm

Опции:

Силиконова подложка:
150 мм - **Код:** *525-100.1180.56* - *8,30 с ДДС*
200 мм - **Код:** *525-100.1181.56* - *9,00 с ДДС*
300 мм - **Код:** *525-100.1184.56* - *11,30 с ДДС*

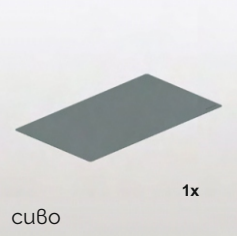

Магн. разделител, к-т 4 броя:
Код: *525-200.2543.43*
Цена - 42,50 лв с ДДС

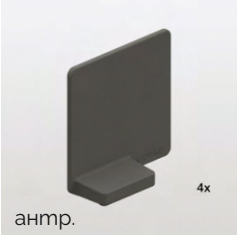

Push to open /E-touch/
пълно отваряне:
Код: *525-100.0873.02*
Цена - 1 987,50 лв с ДДС

Push to open /E-touch/
частично отваряне:
Код: *525-100.1170.02*
Цена - 886,00 лв с ДДС

Допълнителна скоба за фиксиране на рамка:
Код: *525-100.0142.01*
Цена - 8,10 лв с ДДС

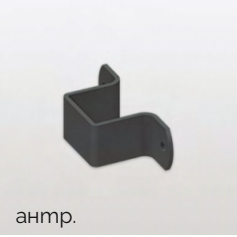

KSH Hadzhidimitrov

peka Switzerland

КСХ-Хаджидимитров ЕООД София, кв.Враждебна, ул. 3-та, 4 тел.: 02/ 943 45 34 www.obkov.com /e-mail: office@obkov.com

STANDARD **Libell design**

Изтеглящ килер/колона

Комфортния изтеглящ се килер/колона за практични кухни

Списък с необходимите части

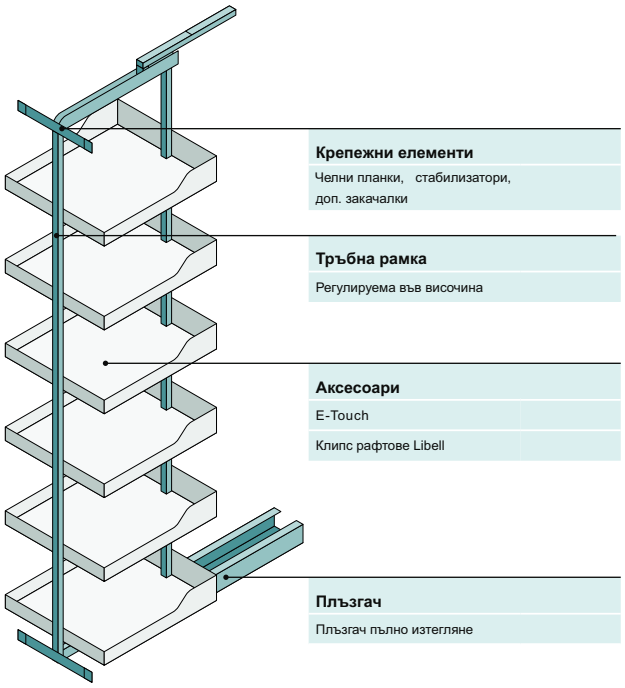

Модул EB, mm	Долен плъзгач с плавно затваряне	Рамка вис. 1805-2260 мм или вис. 1600-2000 мм	Планки за закрепване на рамка към вратата	К-т от 5 кощници	Обща цена, лева с ДДС вис. 1805-2260 мм
модул 150 мм	525-100.0922.01 до 100 kг частично изтегляне	525-100.0596.43 или 525-100.0594.43	525-100.0892.43	525-100.1122.43	1 046,00 лв
модул 300 мм	25-100.0874.01 до 120 kг пълно изтегляне	525-100.0596.43 или 525-100.0594.43	525-100.0585.43	525-100.1126.43	1 044,00 лв
модул 400 мм	25-100.0874.01 до 120 kг пълно изтегляне	525-100.0596.43 или 525-100.0594.43	525-100.0586.43	525-100.1127.43	1 086,00 лв
модул 450 мм	25-100.0874.01 до 120 kг пълно изтегляне	525-100.0596.43 или 525-100.0594.43	525-100.0586.43	525-100.1128.43	1 280,00 лв

КСХ-Хаджидимитров ЕООД София, кв.Враждебна, ул. 3-та, 4 тел.: 02/ 943 45 34 www.obkov.com /e-mail: office@obkov.com

EXTENDO Изтеглящ рафт

Удобния издърпващ рафт, който е на точното място, всякъде в дома ви

Универсален Изтеглящ рафт Extendo Libell
- без дистанционери за модул без врати
- при монтаж с врата се препоръчват изхвърлящи панти
- без водачи долен монтаж на 450 мм

- подходящ да се използва като отворен рафт без врата или като вътрешен с врати със скрити панти или плъзгащи врати

Комплекта включва
1 издърпващ рафт Extendo Libell
1 комплект универсални адаптори за плъзгачи Blum, Grass, Hettich и др. с дължина **от 450 мм** (изкл. Blum Legrabox)
2 предпазни капачки към вратата

Габ. ширина	Покритие	Ширина	Дълбочина	Височина	Код	Цена
450	антрацит	400	505	96	525-200.1311.43	132,00
500	антрацит	450	505	96	525-200.1313.43	150,00
900	антрацит	850	505	96	525-200.1323.43	174,00

Височина = височина на рафта без адапторите

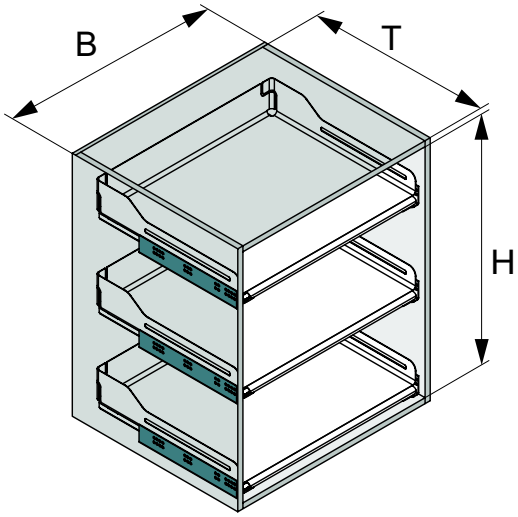

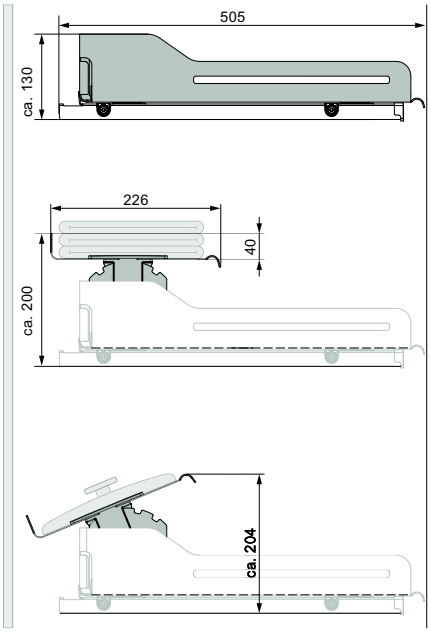

Допълнителен рафт за 900 mm:
Код: *525-200.1455.43*
Цена - 104,00 лв с ДДС

Клик Стоп механизъм, к-т ляв и десен:
Код: *525-200.2666.43*
Цена - 84,00 лв с ДДС

Гумирана подложка:
Модул 450 мм - **код:** *525-200.1350.18*
Цена - 16,50 лв с ДДС
Модул 500 мм - **код:** *525-200.1351.18*
Цена - 17,00 лв с ДДС
Модул 900 мм - **код:** *525-200.1356.18*
Цена - 30,00 лв с ДДС

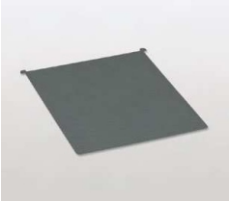

Магнитна подложка:
Модул 450 мм - **код:** *525-200.1365.57*
Цена - 43,50 лв с ДДС
Модул 500 мм - **код:** *525-200.1367.57*
Цена - 50,00 лв с ДДС
Модул 900 мм - **код:** *525-200.1281.57*
Цена - 73,00 лв с ДДС

KSH Hadzhidimitrov
КСХ-Хаджидимитров ЕООД София, кв.Враждебна, ул. 3-та, 4 тел.: 02/ 943 45 34 www.obkov.com /e-mail: office@obkov.com

peka Switzerland

PLENO PLUS **Libell design**

Изтеглящ килер

Универсален издърпващ се килер с плавно за стандартни врати на панти

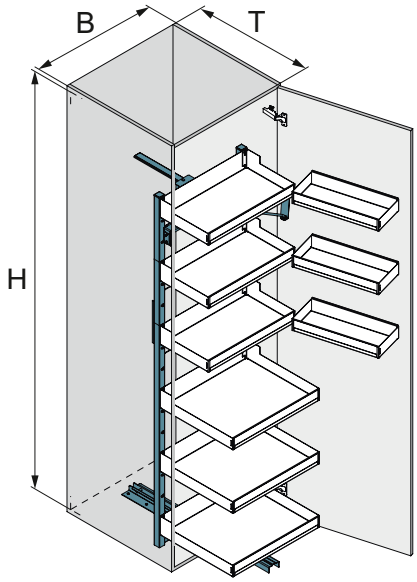

На схемата: Височина 1900 mm

B= Габаритна ширина	600 mm
T= Вътр. дълбочина	500 mm
H= Вътрешна височина	1900 mm

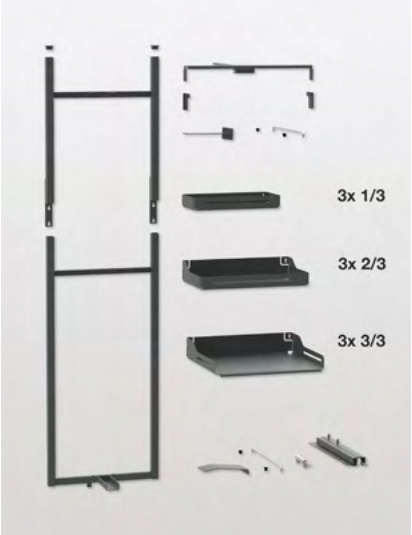

Изтегляща колона Pleno Plus на 1900 мм
Комплект механизъм, включващ рафтове Libell
- За врати с панти
Комплекта включва
1 основна рамка
1 горна рамка 1900
3 рафта за вратата 1/3 (дълбочина 161 мм)
3 рафта 2/3 (дълбочина 268 мм)
3 рафта 3/3 (дълбочина 403 мм)
1 комплект от крепежи за врата
1 долен водач с включено плавно отваряне
1 горен водач

Ъгъл на отваряне: 110 градуса
Товароносимост на водача: 100 кг
Товароносимост на вратата: 3 кг на рафт
Вътрешна дълбочина: мин. 500 мм

Допълнително:

Магнитни разделители
код: 525-100 .2543.43
42,50лв с ДДС/4 броя

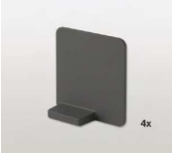

Подложки с понижено плъзгане
код: 525-100. 1231.56
213,00лв с ДДС/к-т

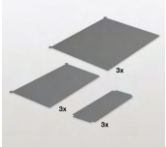

Модул	Покритие	Ширина	Дълбочина	Височина	Код	Цена
600	антрацит	562/568	495	1715	525-100.1136.43	1175,00

KSH Hadzhidimitrov
КСХ-Хаджидимитров ЕООД София, кв.Враждебна, ул. 3-та, 4 тел.: 02/ 943 45 34 www.obkov.com /e-mail: office@obkov.com

peka Switzerland

PEGASUS **Libell design**

Подвижен рафт за горен ред шкафове

Подвижни рафтове за по-лесен достъп до горното пространство

Комплект повдигащ механизъм с рафтове Libell
- 4 рафта Libell
- механизъм Pegasus
- включени плавно отваряне и плавно затваряне

Товароносимост - 0 до 12 кг

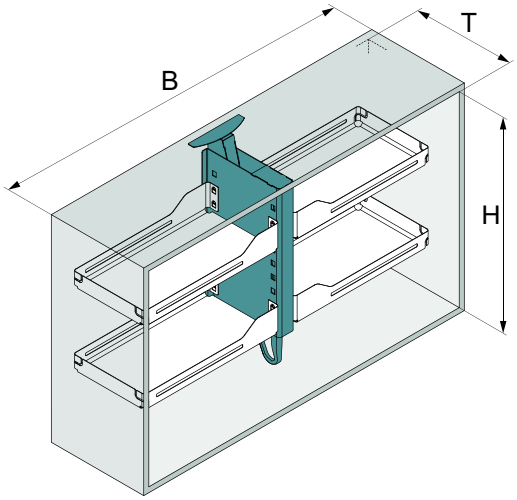

B= Габаритна шир.	1200 mm
T= Вътрешна дълб.	285 mm
H= Вътрешна височ.	660-946 mm

Цвят	Механизъм, код:	К-т 4 кошници, код:	Цена лв с ДДС
антрацит	525-500.0183.43	525-500.0187.43	1 462.00

Опции:

Силиконови подложки.
к-т 4 броя:
Модул 1200 мм - **код:** *525-500.0220.56*
Цена - 128,00 лв с ДДС
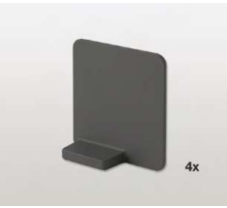
Магн. разделител к-т 4 броя:
Код: *525-200.2543.43*
Цена - 42,50 лв с ДДС